Produktový list

Objednací kód: **73671**
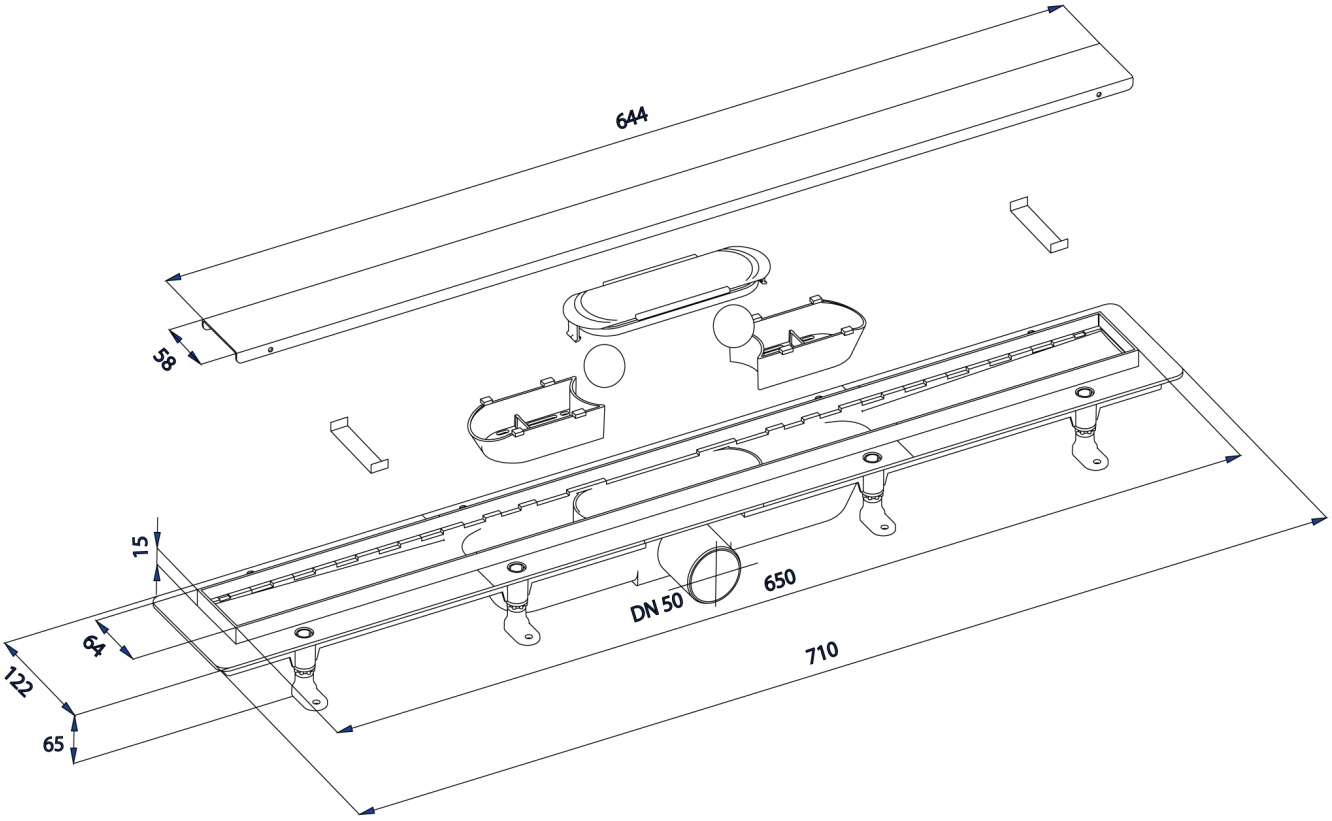
FLISE sprchový kanálek pro dlažbu, superflow, DN50, 710x122x65 mm